Copying of this document and giving it to others and the use or communication of the contents thereof, are forbidden without express authority. Offenders are liable to the payment of damages. All rights are reserved in the event of the grant of a patent or the registration of the utility model or design.

Weitergabe sowie Vervielfältigung dieser Unterlage, Verwertung und Mitteilung ihres Inhalts nicht gestattet, soweit nicht ausdrücklich zugestanden. Zuwiderhandlungen verpflichten zu Schadenersatz. Alle Rechte für den Fall der Patenterteilung oder Gebrauchsmuster-Eintragung vorbehalten.

INDUSTRIAL@AMPHENOL
TRUSTED GLOBALLY

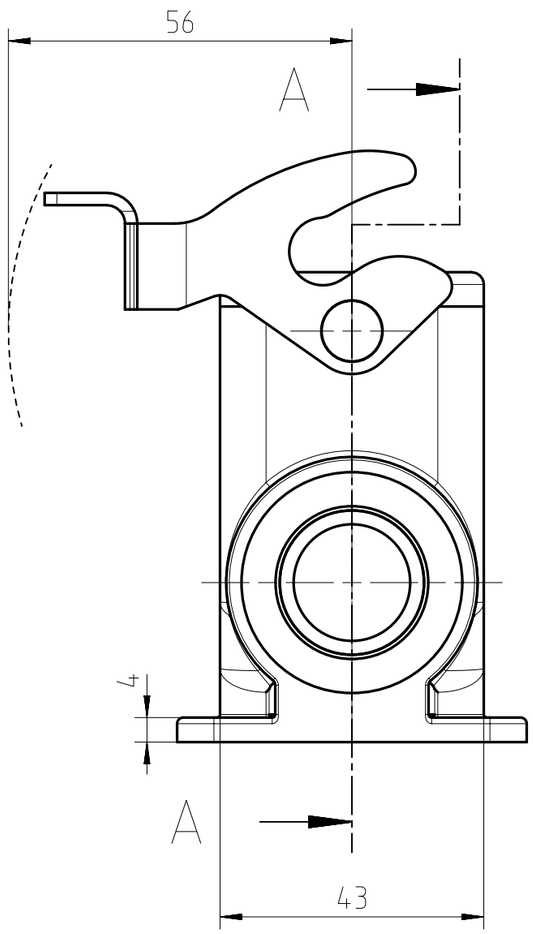

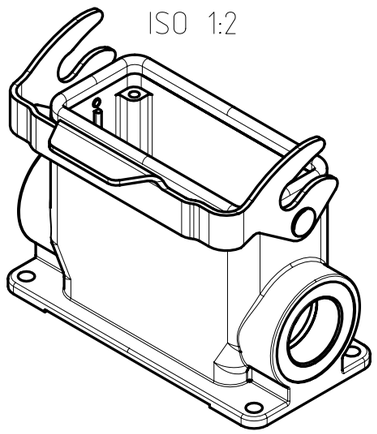

SECTION A–A

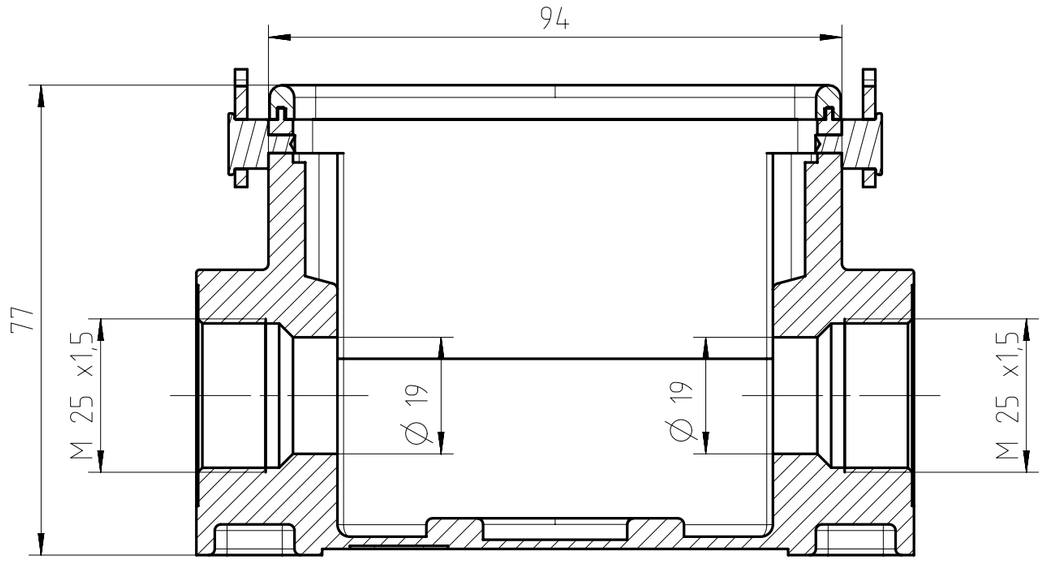

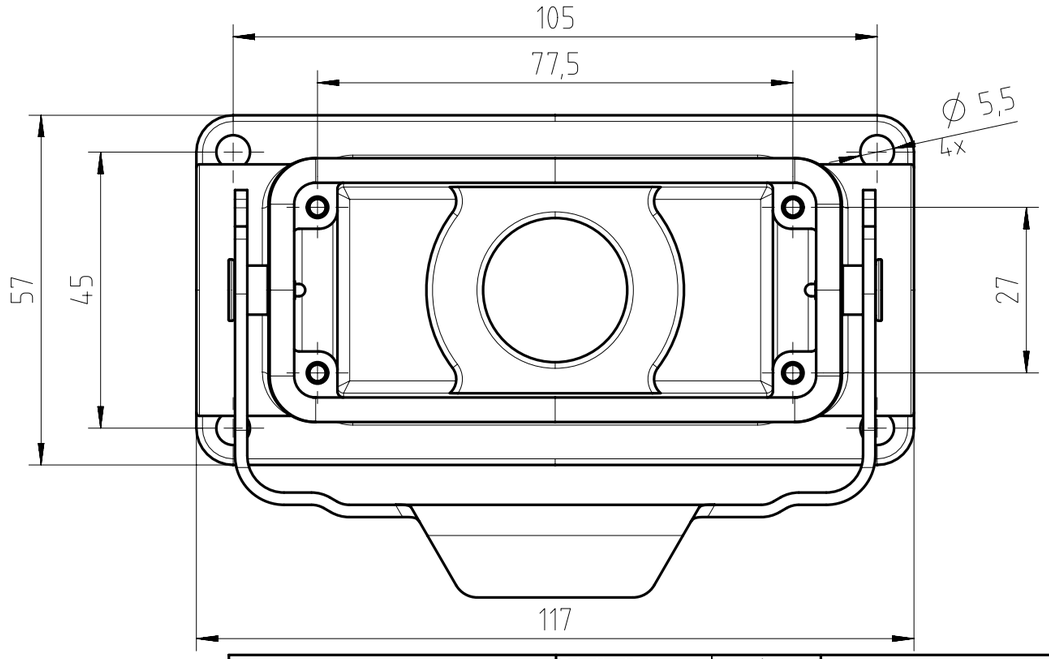

Alle technischen Daten wurden unter Laborbedingungen ermittelt und können im Praxisbetrieb abweichen.
Es handelt sich bei den Angaben weder um Beschaffenheits- noch um Haltbarkeitsgarantien.
All technical data have been measured in a laboratory environment and can be different during practical usage of the product. Any product information is for descriptive usage only and not legally binding; particulary the information does not constitute or provide any legal guarantees ("Beschaffenheitsgarantie" or "Haltbarkeitsgarantie").

Index	Änderung/*Description*	Datum/*Date*	Name
02	201400354	30.04.14	Hoe.

Gewicht (errechnet) / *Calc WT* : g
Prüfmaß / *Testdimension*
Teileindex
Partindexnumber

Zul. Abw./*Tolerances* :
DIN / ISO 13715

	Datum/*Date*	Name
2014		
Gez. / *Drawn*	30.04.	Hoe.
Gepr. / *Checked*		i.A.

Amphenol-Tuchel Electronics GmbH

Maßstab / *Scale* : 1:1 (1:2) | A3

CUSTOMER DRAWING

Sockelgehäuse 16pol Längsbügel
housing, 1-lever-locking

M C146 10N016 603 2

Blatt/*Sheet* 1 / 1 Bl.

Ers. f. / *Replacement for* : M-C146 10N0XX XXX 2 - SB/TB