Copying of this document and giving it to others and the use or communication of the contents thereof, are forbidden without express authority. Offenders are liable to the payment of damages. All rights are reserved in the event of the grant of a patent or the registration of the utility model or design.

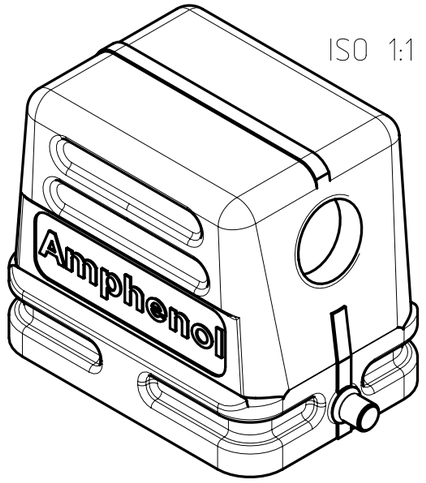

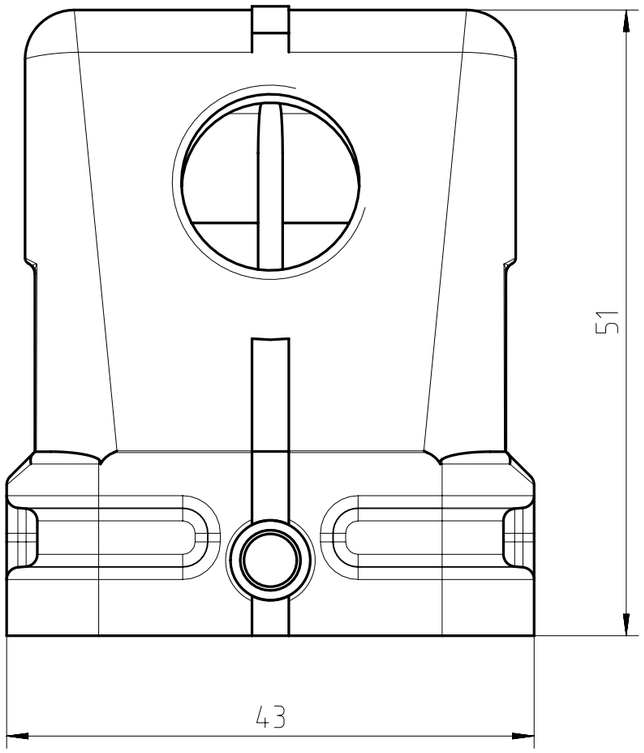

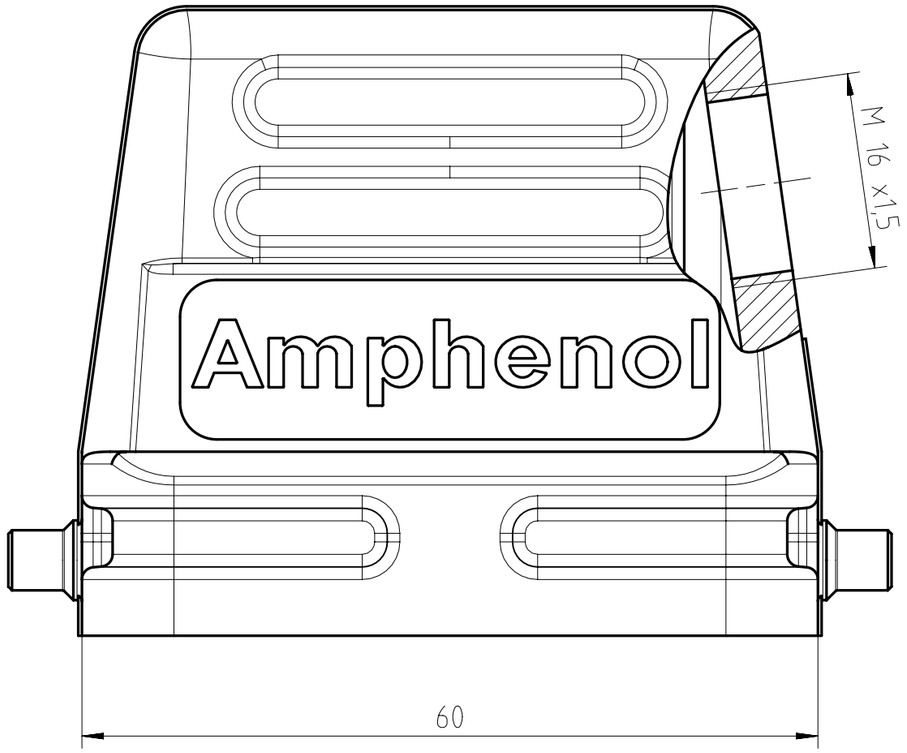

Fertigzustand: gratfrei
final condition: free of burr

Alle technischen Daten wurden unter Laborbedingungen ermittelt und können im Praxisbetrieb abweichen.
Es handelt sich bei den Angaben weder um Beschaffenheits- noch um Haltbarkeitsgarantien.
All technical data have been measured in a laboratory environment and can be different during practical usage of the product. Any product information is for descriptive usage only and not legally binding, particulary the information does not constitute or provide any legal guarantees ("Beschaffenheitsgarantie" or "Haltbarkeitsgarantie").

04	201300536	23.01.14	Hoe.
Index	Änderung/ *Description*	Datum/ *Date*	Name

Gewicht (errechnet) / *Calc WT* : g
Prüfmaß / *Testdimension*
Teileindex
Partindexnumber

Zul. Abw./ *Tolerances* :
DIN / ISO 13715

	Datum/ *Date*	Name
2014		
Gez. *Drawn*	23.01.	Hoe.
Gepr. *Checked*		i.A.

Amphenol-Tuchel Electronics GmbH

Maßstab / *Scale* : 2:1 (1:1) | A3

CUSTOMER DRAWING

Tüllengehäuse 6pol M16x1,5
hood

M C146 11R006 556 1

Blatt/ *Sheet* 1 / 1 Bl.

Ers. f. / *Replacement for* : M-C146 11R0XX XXX 1 - SB/TB

Weitergabe sowie Vervielfältigung dieser Unterlage, Verwertung und Mitteilung ihres Inhalts nicht gestattet, soweit nicht ausdrücklich zugestanden. Zuwiderhandlungen verpflichten zu Schadenersatz. Alle Rechte für den Fall der Patenterteilung oder Gebrauchsmuster-Eintragung vorbehalten.