Copying of this document and giving it to others and the use or communication of the contents thereof, are forbidden without express authority. Offenders are liable to the payment of damages. All rights are reserved in the event of the grant of a patent or the registration of the utility model or design

Weitergabe sowie Vervielfältigung dieser Unterlage, Verwertung und Mitteilung ihres Inhalts nicht gestattet, soweit nicht ausdrücklich zugestanden. Zuwiderhandlungen verpflichten zu Schadenersatz. Alle Rechte für den Fall der Patenterteilung oder Gebrauchsmuster-Eintragung vorbehalten.

INDUSTRIAL@AMPHENOL
TRUSTED GLOBALLY

Characteristics

Kontaktaufnahme für / *contact locator for* :	
Kontaktdurchmesser	Ø 1,6 mm
Teilenummern der Kontakte	N 01 016 XXXX X N 02 016 XXXX X
Anschlussbereich *wire gauge connection*	0,14 - 2,5 mm² (AWG26 - 14)
Crimpzange *crimping tool*	TA 0000 oder / *or* TA 0500
Crimpspezifikation *crimp specification*	N 50 146 5007

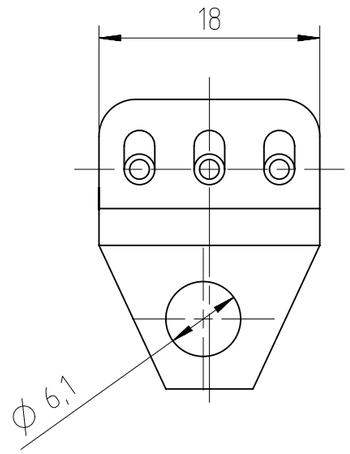

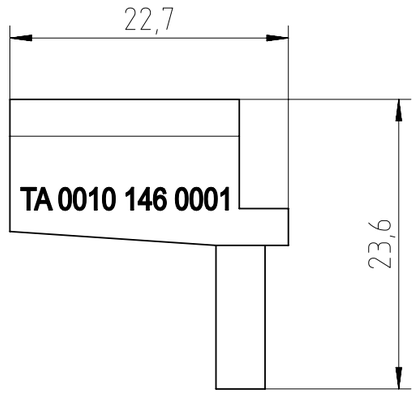

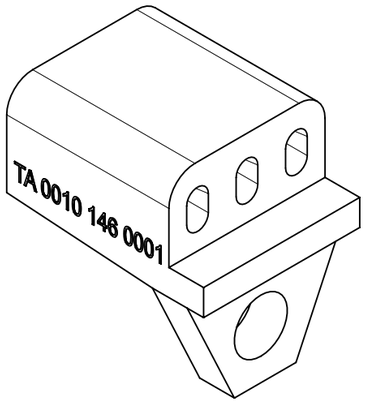

Alle technischen Daten wurden unter Laborbedingungen ermittelt und können im Praxisbetrieb abweichen. Es handelt sich bei den Angaben weder um Beschaffenheits- noch um Haltbarkeitsgarantien.
All technical data have been measured in a laboratory environment and can be different during practical usage of the product. Any product information is for descriptive usage only and not legally binding; particulary the information does not constitute or provide any legal guarantees ("Beschaffenheitsgarantie" or "Haltbarkeitsgarantie").

Index	Änderung/ *Description*	Datum/ *Date*	Name
02	201700447	21.11.2017	PWÖLF
01	201600001	08.07.2016	PWÖLF

Gewicht (errechnet) / *Calc WT* : 7,3 g
Prüfmaß / *Testdimension*
Teileindex / *Partindexnumber:*
Bagatelle change:

Zul. Abw./ *Tolerances* : ISO 2768-m
DIN / ISO 13715

Gez. / Drawn	06.07.2016 PWOELFFLE
Status	Released
Gepr. / Checked	03.01.2018 MGRIMM

Amphenol Tuchel Industrial GmbH

Maßstab / *Scale* : 2:1 | A3

CUSTOMER DRAWING

Kontaktaufnahme
contact locator

M | TA 0010 146 0001

Blatt/ *Sheet* 1 | 1 Bl.

Ers. f. / *Replacement for* :

NXM-V02 | FA12017-002037